IDh
Innovación y
Desarrollo de herrajes

Sección USA

Catálogo de productos
Products catalogue

www.herrajesidh.com

IDh

Innovación y
Desarrollo de herrajes

desde 1992

www.herrajesidh.com

IDh
Innovación y
Desarrollo de herrajes

Sección USA

1 Company and products pág 4

2 Commercial door pág 9

3 Sliding door pág 15

4 Residential door pág 20

5 Lift & slide
PANORAMA HS 300 pág 22

6 Warranty pág 34

Este documento contiene hipervínculos
This document contains hyperlinks

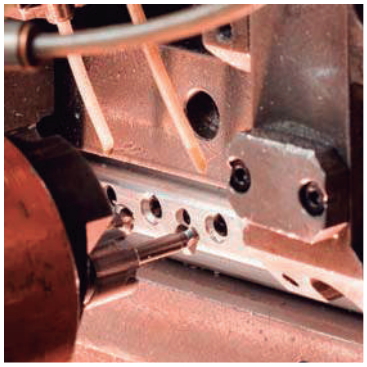

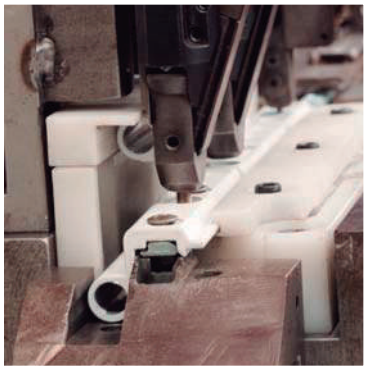

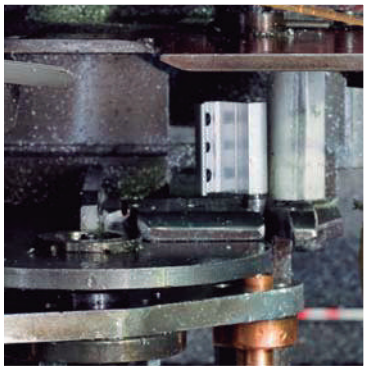

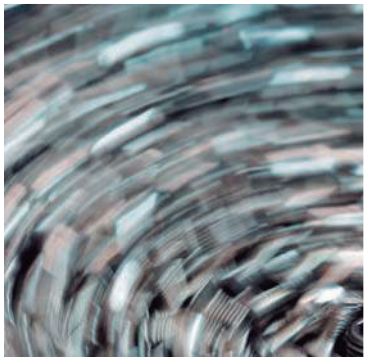

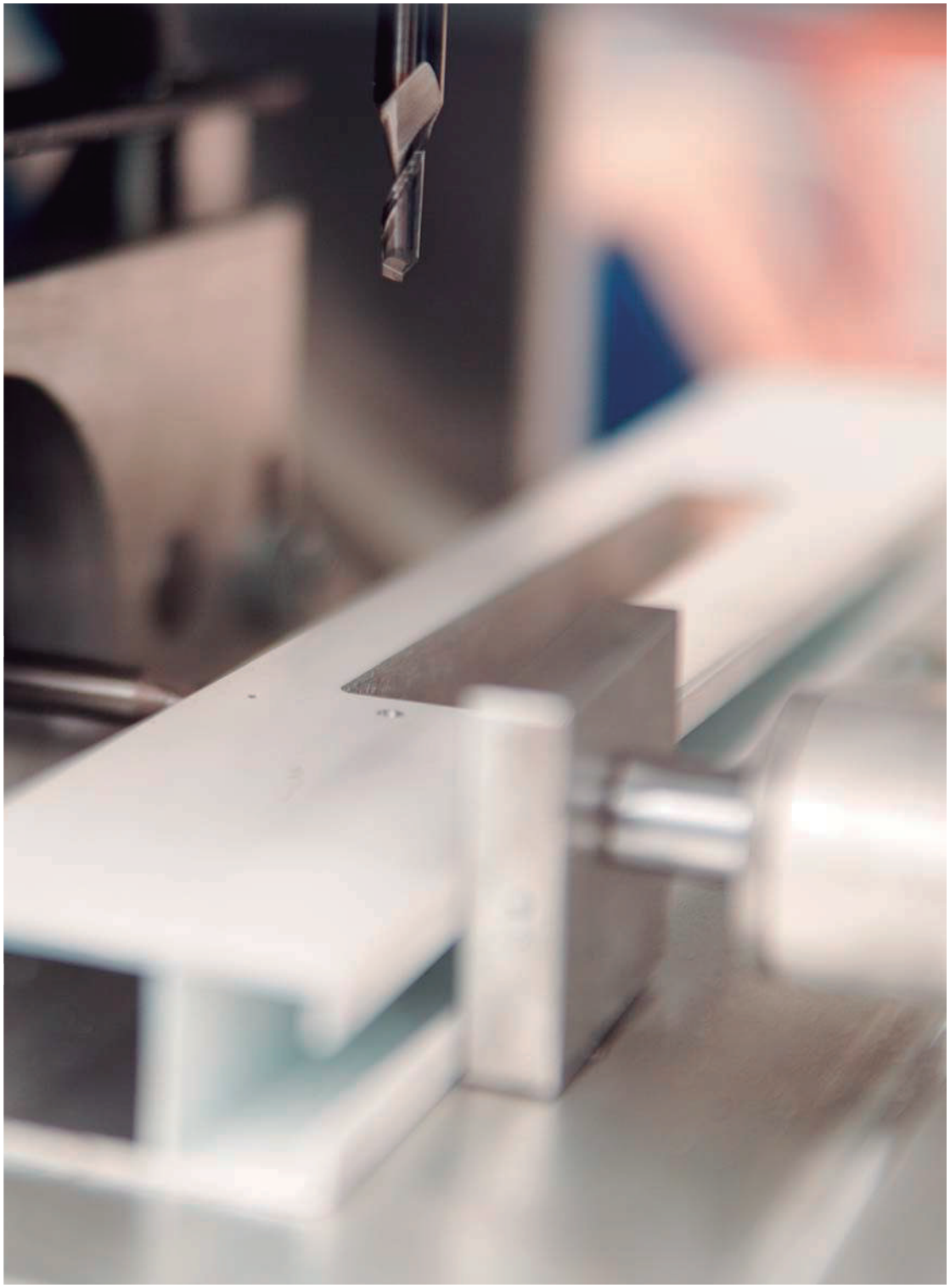

IDh-desde 1992 innovando en carpintería

IDh-from 1992. Years of Innovation.

Español

IDh-Innovación y Desarrollo de herrajes nace en 1992 bajo la denominación de I.D. Desarrollo Industrial. Desde su fundación se encuentra en un proceso de rápida expansión. Cada año, basados en la cultura de I+D y Calidad que procuramos transmitir a nuestros clientes, lanzamos nuevas soluciones para los sistemas de carpintería. Acompañando a nuestro proyecto de crecimiento, hemos renovado la imagen de marca de nuestra compañía. Con esta nueva imagen, estamos creando una marca de mayor reconocimiento y de asociación más directa al mundo del herraje, reforzando nuestros valores empresariales de modernidad, calidad y dinamismo.

English

IDh-Innovación y Desarrollo de herrajes was born in 1992 under the denomination of I.D. Desarrollo Industrial. From its foundation is in a process of fast expansion. Every year, based on the culture of I + D and quality that we tried to transmit to our clients, we launch new solutions for carpentry systems.
Accompanying our growth project, we have renewed the brand image of our company. With this new image, we are creating a mark of greater recognition and more direct association to the world of the ironwork, reinforcing our enterprise values of modernity, quality and dynamism.

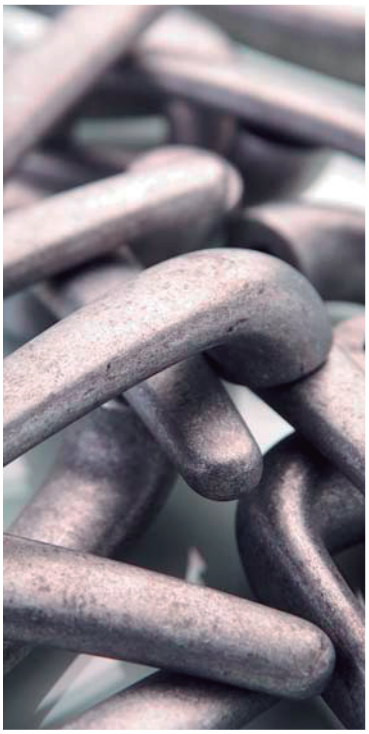

Mitutoyo
ON/OFF
ZERO / ABS
0
10
20
30
40

IDh-Certificación de Calidad

IDh-quality Certificates.

TÜV
TÜV Internacional
Grupo TÜV Rheinland

UNE-EN ISO
9001:2000
Nº 0.04.03204

Español

Innovación y Desarrollo de herrajes es una empresa con certificado de calidad ISO 9001:2000 para todas las áreas de nuestra actividad, incluyendo el Diseño de herrajes. Después de un continuo compromiso con la mejoras del Sistema de Gestión de Calidad establecido en nuestra empresa, esta certificación culmina una etapa más del proyecto de adaptación y cambio, el cual, refuerza la preocupación por garantizar la calidad de los productos ofrecidos a nuestros clientes. IDh cumple el C.T.E. y le ayuda a conseguir el marcado C.E.

English

Innovación y Desarrollo de herrajes is a company with Certificate of quality ISO 9001:2000 for all the areas of our activity, including ironwork Design.
After a continuous commitment with improvements in the System of quality Management established in our company, this certification culminates one more stage of the adaptation project and change, which reinforces our concerning to guarantee the quality of the products we offer to our clients. IDh helps you to get C.E. brand.

Presencia internacional

Internacional presence

Español

Las exportaciones en IDh comenzaron en los inicios de su fundación hacia países como Israel o Grecia. Posteriormente se comenzó con el mercado portugués, incorporando en plantilla a un comercial autóctono. Pero el más ambicioso plan de expansión entró en funcionamiento en Junio de 2008 con la incorporación al departamento de exportación de varias personas de distintas nacionalidades. En la actualidad, tenemos clientes en 19 países logrando ser un referente en el continente americano.

English

Exports in IDh began at the beginning of its foundation to countries such as Israel or Greece. Subsequently, the Portuguese market began, incorporating a local salesperson on the staff. But the most ambitious expansion plan came into operation in June 2008 with the incorporation of several people of different nationalities to the export department. Currently, we have clients in 19 countries, becoming a benchmark in the American continent.

IDh
Innovación y
Desarrollo de herrajes

Commercial Door

Bisagra puerta comercial

Commercial door hinge

Aplicaciones-Applications

Bisagras para puertas comerciales embutida. Diseñadas para puertas de pesos estándar (puerta 160 kg con 3 bisagras) y puertas con un uso de frecuencia medio (de 1.500.000 a 2.500.000 ciclos).

Full Mortise Hinges for commercial doors.
Designed for standard weight doors (door 353 lb with 3 hinges) and doors with medium frequency use (from 1.500.000 to 2.500.000 cycles).

Características-Features

Dimensiones de 4 1/2" x 4" x 0.134". Dividida en 5 nudillos, con dos rodamientos de bolas y bulón con prisionero central, permitiendo el máximo grado de giro.
Fabricada en Acero inoxidable con 8 agujeros.

Size 4 1/2"x 4"x 0.134". All hinges have 5 knuckle, two ball bearings with non-rising pins to allow for maximum degree of swing. Made in Stainless steel with 8 holes.

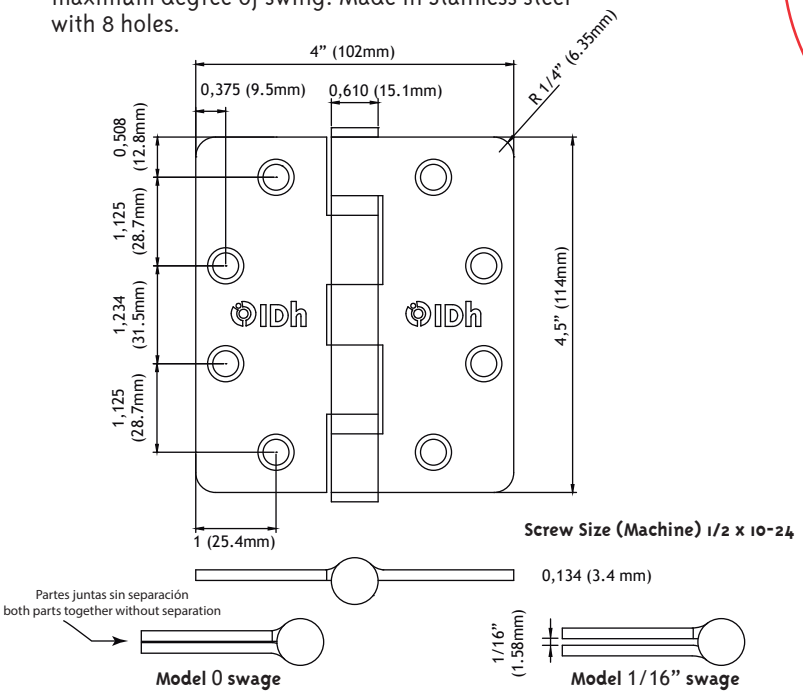

Colocación
Position

Código - Reference	
JB0445R-1	Juego Bisagras P.Comercial AISI304, INOX c/Tornillos.
JB0445R-6	Juego Bisagras P.Comercial AISI304, BRONCE c/Tornillos.
JB044516R-1	Juego Bisagras P.Comercial SWAGE 1/16" AISI304, INOX c/Tornillos.
JB044516R-6	Juego Bisagras P.Comercial SWAGE 1/16" AISI304, BRONCE c/Tornillos.

Componentes - Components	
2 semibisagras/semi-hinges	AISI304/SS304
2 rodamientos/ball bearings	INOX/SS
1 Eje/pin	INOX/SS
8 Tornillos/Machine screws	AISI304/SS304

Embalaje - Packaging		
Pack 2 unid.	150x60x24 cms.	0,87 kgs

Bisagras fabricadas de acuerdo con la normativa:
Hinges manufactured in accordance with:

ANSI/BHMA A156.1

ANSI A5112: fabricada de acero inoxidable con eje en acero inoxidable.
make of stainless steel with stainless steel pin.

ANSI - A156.7: fabricada respetando dimensiones y tolerancias.
manufactured respecting dimension & tolerances

NFPA80: aprobado para su uso en todo tipo de puertas contraincendios hasta 3 horas para mantener la integridad de las aperturas y paredes con clasificación contraincendios.
Approved for use on all types of fire doors up to 3 hours to maintain the integrity of fire rated openings and walls.

Acabados/colores-Finishing-Colours

INOX/SS

6 Bronce/Bronze

Existen más acabados
there are more finishes

Tirador puerta comercial

Pull handle commercial door

Aplicaciones-Applications

Tirador para puertas comerciales de aluminio y vidrio. De instalación rápida y fácil.

Pull Handle for aluminum/glass commercial entrance doors, quick and easy installation.

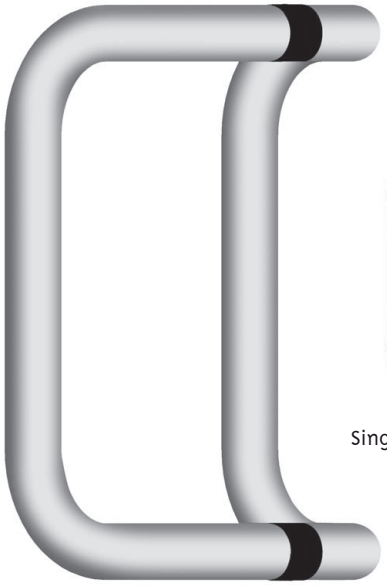

Double Door Application

Single Door Application

3D view

Características-Features

Fabricado en aluminio sólido de 1 "de diámetro. Incluye herrajes de montaje. Distancia de 10" de centro a centro. Disponible en dos acabados anodizados diferentes.

Constructed from 1" diameter solid aluminum. Mounting hardware included. 10" Center To Center mounting. Available in two anodized finishes.

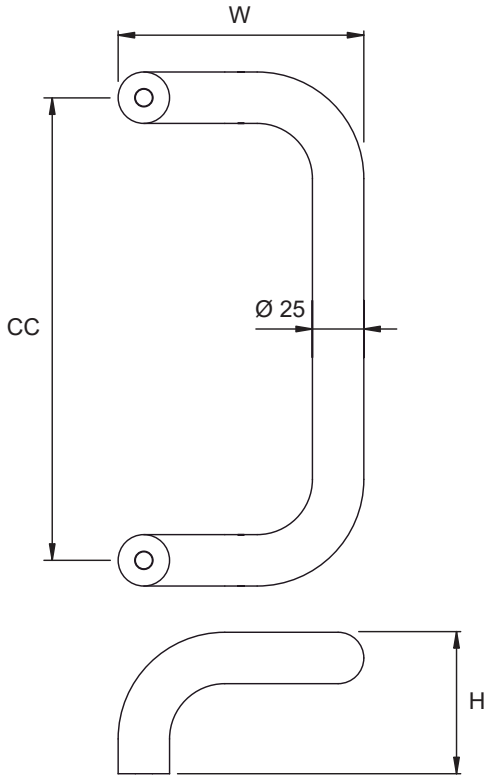

STANDARD SPECIFICATIONS	
Type	Solid Aluminum
CC	254 (10")
Ø	25 (1")
H	90 (3")
W	105 (4 1/5")

Código - Reference	
TI10L250-1	Pull Handle 10" Clear. Single
TI10L250-6	Pull Handle 10" Bronze. Single
TI10L250-BTB-1	Pull Handle 10" Back to Back, clear
TI10L250-BTB-6	Pull Handle 10" Back to Back, bronze

Materiales - Materials	
Tubo de aluminio sólido - Solid Aluminum	
Tornillo - Screws	**INOX - SS**
Accesorios - Accessories	**INOX - SS**

Embalaje - Packaging		
285x108x95 mm	1 unit	0,7 kgs

Combinaciones opcionales/optional combinations:

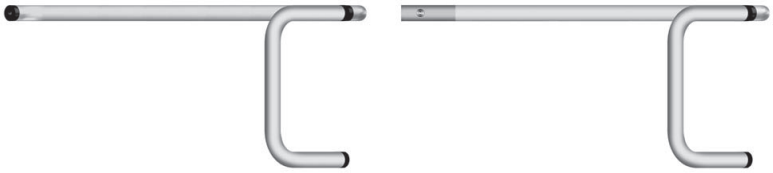

Acabados/colores-Finishing-Colours	
1 Clear/Inox/Satin	6 Bronce/Bronze

Tirador puerta comercial

Push bar commercial door

IDh Innovación y Desarrollo de herrajes

Aplicaciones-Applications

Barra de empuje para puertas comerciales de aluminio y vidrio. De instalación rápida y fácil.

Push Bar for aluminum/glass commercial entrance doors, quick and easy installation.

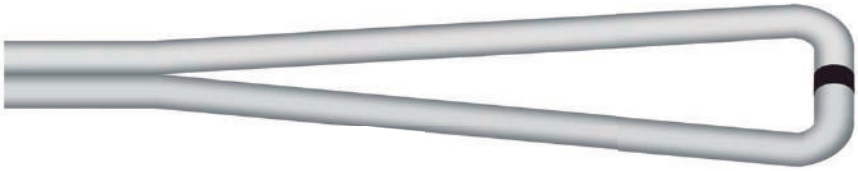

Características-Features

Fabricado en aluminio sólido de 1 "de diámetro. Incluye herrajes de montaje. Distancia de 33" o 48" de centro a centro. Disponible en dos acabados anodizados diferentes.

Constructed from 1" diameter solid aluminum. Mounting hardware included. 33" or 48" Center To Center mounting. Available in two anodized finishes.

Double Door Application

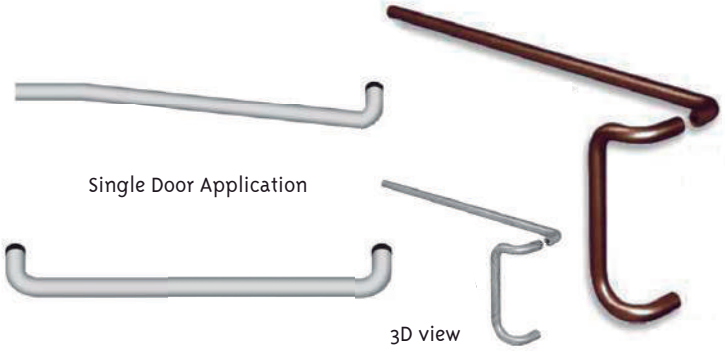

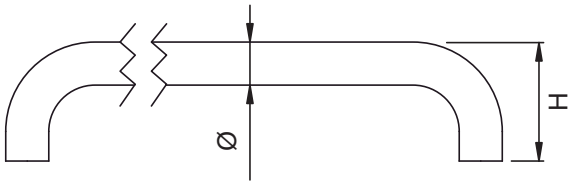

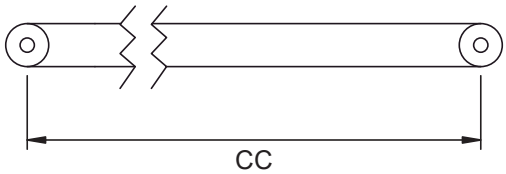

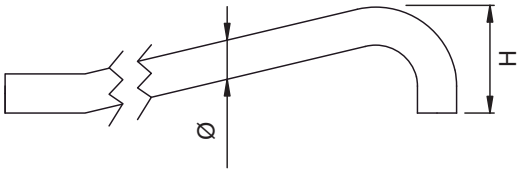

STANDARD SPECIFICATIONS	
Type	Solid Aluminum
CC	838 (33") - 1219 (48")
Ø	25 (1")
H	70 (2 1/4")

Código - Reference	
TI10L860-1	Push Bar 33" Clear
TI10L860-6	Push Bar 33" Bronze
TI10L1240-1	Push Bar 48" Clear
TI10L1240-6	Push Bar 48" Bronze

Componentes - Components	
Tubo de aluminio sólido - Solid Aluminum	
Tornillo - Screws	**INOX - SS**
Accesorios - Accessories	**INOX - SS**

Embalaje - Packaging			
Push bar 33"	105x870x150	10 units	13 kgs
Push bar 48"	105x1250x150	10 units	17 kgs

Combinaciones opcionales/optional combinations:

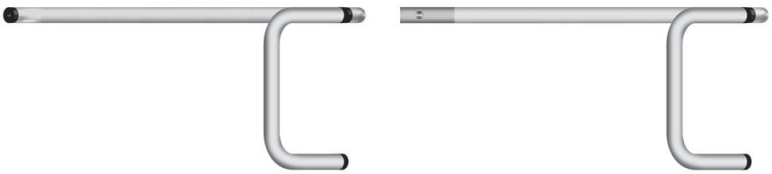

Acabados/colores-Finishing-Colours

1 Clear/Inox/Satin

6 Bronce/Bronze

Tapón terminal push bar

End cap for push bar

IDh Innovación y Desarrollo de herrajes

Aplicaciones-Applications

Tapón terminal de aluminio anodizado, usado para adaptar el push bar a cualquier longitud.

Anodized aluminum end cap, used to adapt the push bar to any length.

Características-Features

Se fija al perfil de aluminio mediante un tornillo. Anodizado en dos tonos, aluminio y bronce oscuro. Además su diseño ergonómico favorece tapar el corte del push bar, dejando un bonito diseño.

It is fixed to the aluminum profile by means of a screw. Anodized in two tones, aluminum and dark bronze. In addition, its ergonomic design favors covering the cut of the push bar, leaving a beautiful design.

Instalación / Installation way

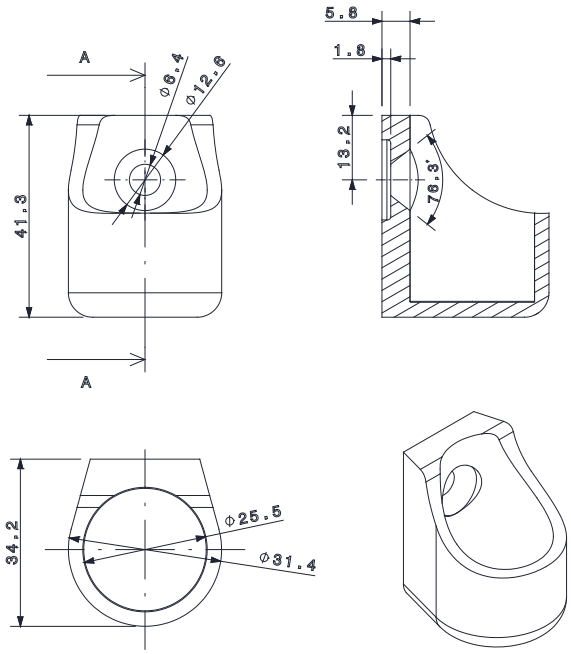

Código - Reference	
TI250T1-I	Terminal push bar, Aluminio
TI250T1-6	Terminal push bar, Aluminio Bronze

Componentes - Components
Aluminio / Aluminum

Acabados/colores-Finishing-Colours					LACADOS		ELECTROLÍTICOS		PVD	
0	6	7	8	9			0	6	7	8
Plata/Silver	Bronce/Bronze	Blanco/White	Negro/Black	RAL			ORO/GOLD	INOX	ORO/GOLD	INOX

Perno bloqueo puerta

Flush bolt lock

Estos pernos de extensión son para puertas comerciales de aluminio. Este es el tamaño estándar más popular utilizado en puertas de entrada de tiendas. impacto.

Extension flush door bolts for aluminum commercial doors. This is the most popular standard size used on store front doors.

Bisagra continua para puerta

Continuous hinge for door

Bisagra continua para puertas de alto tránsito. Fabricada en aluminio y existente en medidas estándares. Existente en diferentes acabados superficiales.

Continuous hinge for high traffic doors. Made of aluminum and existing in standard measures. Existing in different surface finishes.

IDh
Innovación y
Desarrollo de herrajes

Sliding Door

Rueda regulable inox

Roller for sliding door

IDh
Innovación y Desarrollo de herrajes

Aplicaciones - Applications

Carro para puertas correderas, desarrollados a la medida del cliente.
Roller designed for aluminium doors, under the requirements of our customers.

TÜV
TÜV Internacional Grupo TÜV Rheinland
UNE-EN ISO 9001:2000
Nº 0.04.03204

Características - Features

Carro fabricado en acero inoxidable AISI 304, con regulación de altura.
Carro tandem para puertas de elevadas cargas (440 lb/hoja).
Window wheel made of stainless steel and adjustable height.
440 lb per leaf weight supported.

Compuesta por - Made of:

Rodamientos a bolas en acero inoxidable AISI 440C y pista exterior en POM H.
Carcasas y tornillería en acero inoxidable AISI 304
AISI 440C stainless steel ball bearing with POM H wheel
Cage systems and screws in stainless steel AISI 304

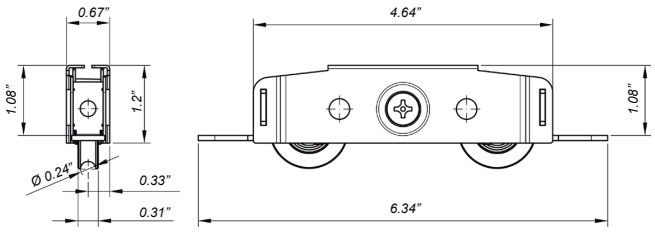

REGULACIÓN/ADJUSTMENT RANGE 0.39"

MÍNIMO/MINIMUM 0.28"

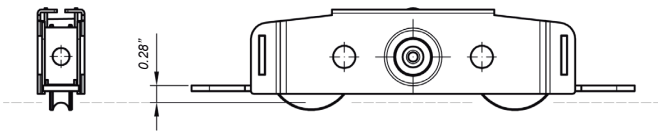

MÁXIMO/MAXIMUM 0.67"

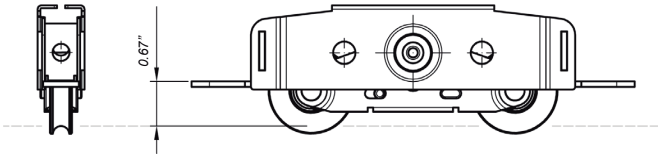

Dimensions are for reference only and are in inches. Contact our engineering Department with specific application questions or requirements.

Código - Reference

RU-361-IR	Carro tandem regulable MIA, bolas INOX

Componentes - Components

Carcasa exterior/ exterior casing	**SS AISI 304**
Carcasa interior / inner casing	**SS AISI 304**
Rodamentos de bolas / balls bearings	**SS 440C**
Tornillos / screws	**SS AISI 304**
Rueda / wheel	**POM H**

ENSAYO - Test UNE-EN 13.126-15
Ensayos mecánicos - Mechanical tests

Laboratorio - Lab : **INTERNO. /** Nº Informe - Report : EP - 0045
Ensayo de Durabilidad:
Carga - Weight **440 lb** **(con 2 ruedas/with 2 wheels)**
s - Nd. Cycles **c** **25.000**
Resultado - Retrieved Result: **Satisfatorio** - Satisfactory
Bearing weight capacity for reference only.

ENSAYO - Test UNE-EN 1670
Resistencia a la Corrosión - Resistance to Corrosion

Laboratorio - Lab : **INTERNO. /** Nº Informe - Report : EP - 0045
Resultado Obtenido: GRADO 4
Retrieved Result: Grade 4

Embalaje - Packaging

Pack 30 unid.	9.45"x7.48"x4.13"	9.92 lb

Rueda regulable acero

Roller for sliding door

IDh Innovación y Desarrollo de herrajes

Aplicaciones - Applications

Carro para puertas correderas, desarrollados a la medida del cliente.
Roller designed for aluminium doors, under the requirements of our customers.

UNE-EN ISO 9001:2000 Nº 0.04.03204

Características - Features

Carro fabricado en acero bricomatado, con regulación de altura.
Carro tandem para puertas de elevadas cargas (220 lb/hoja).
Window wheel made of stainless steel and adjustak
220 lb per leaf weight supported.

Compuesta por - Made of:

Rodamientos de bolas
y pista exterior en Nylon.
Carcasas y tornillería en acero al carbono.
Steel ball bearing
with Nylon wheel
Cage systems and screws in stainless carbon steel.

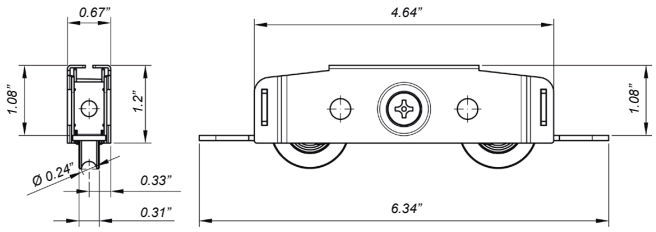

REGULACIÓN/ADJUSTMENT RANGE 0.39"

MÍNIMO/MINIMUM 0.28"

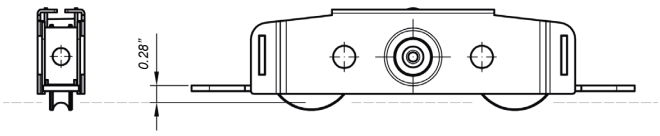

MÁXIMO/MAXIMUM 0.67"

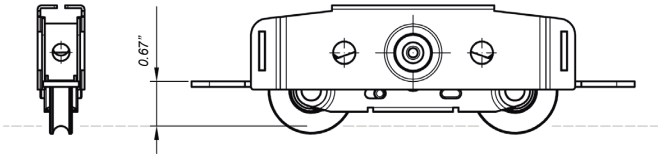

Dimensions are for reference only and are in inches. Contact our engineering Department with specific application questions or requirements.

Código - Reference	
RU-361-SR	Carro tandem regulable MIA, bolas BRICOM.

Componentes - Components	
Carcasa exterior/ exterior casing	**Carbon Steel**
Carcasa interior / inner casing	**Carbon steel**
Rodamentos de bolas / balls bearings	
Tornillos / screws	
Rueda / wheel	**Nylon**

ENSAYO - Test **UNE-EN 13.126-15**
Ensayos mecánicos - Mechanical tests

Laboratorio - Lab : **INTERNO. /** Nº Informe - Report : EP - 0048
Ensayo de Durabilidad:
Carga - Weight **220 lb** **(con 2 ruedas/with 2 wheels)**
N. ciclos - No. Cycles **25.000**
Resultado - Retrieved Result: **Satisfatorio** - Satisfactory
Bearing weight capacity for reference only.

ENSAYO - Test **UNE-EN 1670**
Resistencia a la Corrosión - Resistance to Corrosion

Laboratorio - Lab : **INTERNO. /** Nº Informe - Report : EP - 0048
Resultado Obtenido: GRADO 4
Retrieved Result: Grade 4

Embalaje - Packaging		
Pack 30 unid.	9.45"x7.48"x4.13"	9.92 lb

Tirador multipoint + asa

Handle set mulitipoint two locks

IDh Innovación y Desarrollo de herrajes

Aplicaciones-Applications

Set de tirador y uñero, compuesto además con cerradura de dos puntos de cierre con gancho y cerradero ajustable. Ideal para su uso en puertas correderas de grandes dimensiones. Existe una versión con cerradura.

Set of handle, also composed of a two multipoint lock with hooks and adjustable striker. Ideal for use in sliding doors. There is a lock version.

Características-Features

Tirador fabricado en zamak de alta calidad y cerradura con ganchos en acero inoxidable para permitir su optimo funcionamiento. El sistema de doble gancho simétrico dota a la puerta de una gran resistencia a la efracción, bloqueando el movimiento horizontal y vertical de la hoja. Incorpora un dispositivo antifalsa maniobra que evita impactos accidentales de la cerradura sobre los elementos del marco al cerrar la hoja. Cerradero construido en zamak y acero inoxidable. Alta resistencia a la corrosión .

Handle made of high quality zamak and multipoinT two locks with hooks in stainless steel to allow optimal operation. The symmetrical double hook system gives the door a high resistance to effraction, blocking the horizontal and vertical movement of the leaf. It incorporates a device antifalsa maneuver that avoids accidental impacts of the lock on the elements of the frame when closing the leaf. Keeper built in zamak and stainless steel.

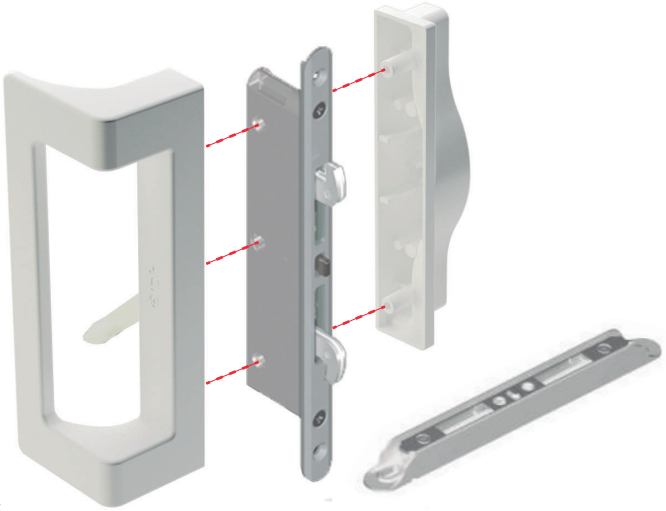

Dimensiones y mecanizado

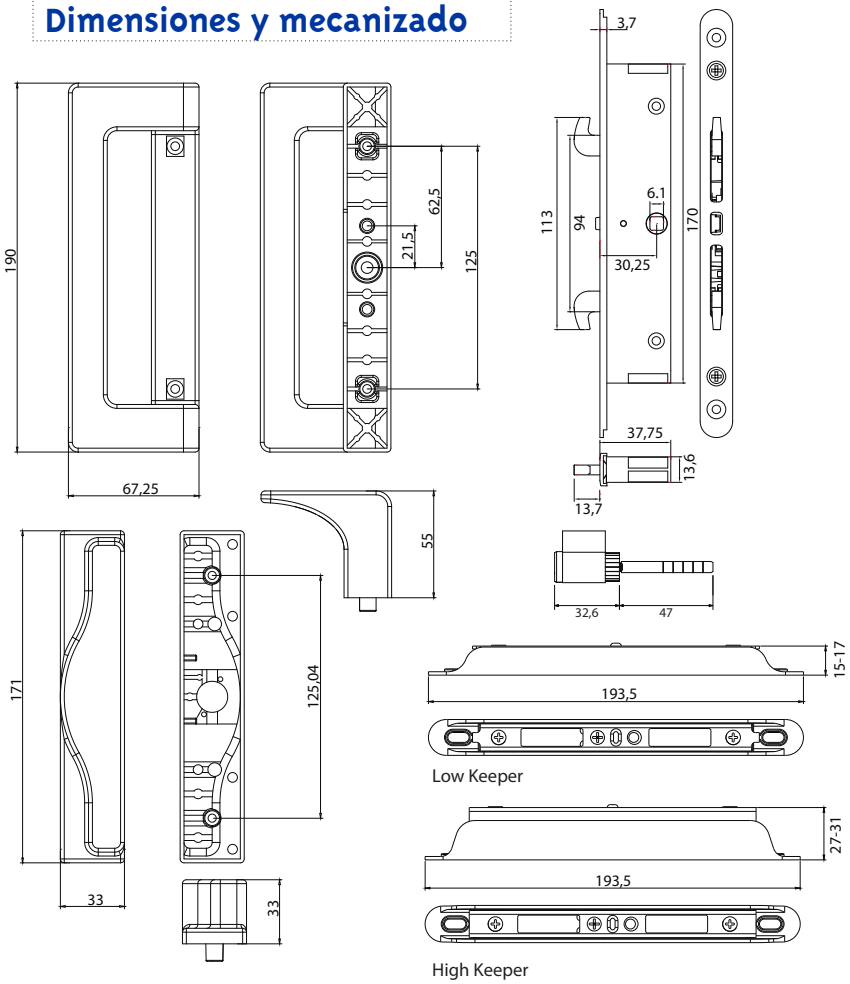

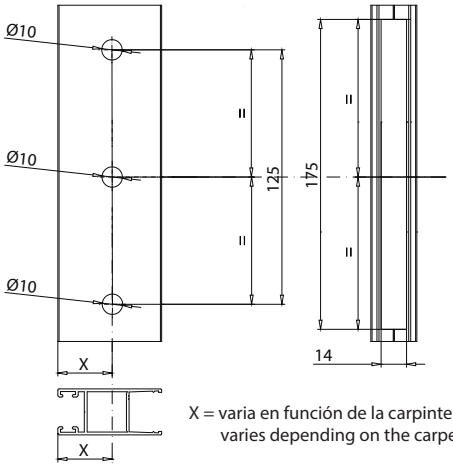

X = varia en función de la carpintería
varies depending on the carpentry

*C14A30-2P, CM1517-2P y CM2731-2P se venden por separado.
*C14A30-2P, CM1517-2P and CM2731-2P are sold separately.

Código - Reference	
TI1967	Conjunto Handle + Uñero
C14A30-2P*	Cerradura multipunto 2p, ganchos INOX
CM1517-2P*	Cerradero Keeper 15-17 mm
CM2731-2P*	Cerradero Keeper 27-31 mm
BM1500	Bombillo + Llaves Handle

Componentes - Components	
Tirador / Handle	**Zamak**
Cerradura / Lock	**Zamak + Aluminum**
Ganchos / Hooks lock	**INOX / SS**
Tornillos / screws	**INOX**
Cerradero / Keeper	**Zamak + INOX/SS**

Embalaje - Packaging		
Pack 12 sets.	405x253x240 mm	14.4 kgs

Acabados/colores-Finishing-Colours					LACADOS		ELECTROLÍTICOS		PVD	
0	6	7	8	9			0	6	7	8
Plata/Silver	Bronce/Bronze	Blanco/White	Negro/Black	RAL			ORO/GOLD	INOX	ORO/GOLD	INOX

Carro regulable para correderas

Roller for sliding doors and windows

Carro regulable simple y tándem para puertas correderas, diseñados y desarrollados a medida para el cliente. Carros que pueden soportar hasta más de 200 kg por hoja.

Simple and tandem adjustable roller for sliding doors, custom designed and developed for the customer. Rollers that can support up to more than 200 kg per leaf.

Kits para ventanas correderas

Kits for sliding doors

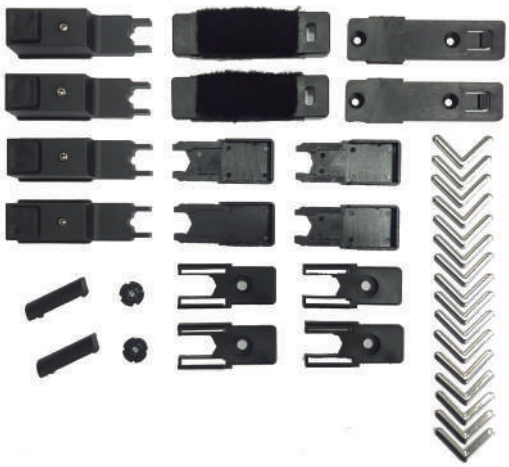

Kit de elementos necesarios para la instalación correcta de puertas y ventanas correderas. Estos kits están diseñados a medida para nuestros clientes.

Kit of elements necessary for the correct installation of sliding doors and windows. These kits are custom designed for our clients.

IDh
Innovación y
Desarrollo de herrajes

Residential Door

Bisagra puerta residencial

Residential hinge

Bisagras para puertas residenciales embutida. Diseñadas para puertas de pesos estándar. Dimensiones de 108 x 55 mm. Dividida en 5 nudillos y bulón con prisionero central, permitiendo el máximo grado de giro. Fabricada en aluminio con 5 agujeros.

Full Mortise Hinges for residential doors.
Designed for standard weight doors. Size 108 x 55 mm. All hinges have 5 knuckle, with non-rising pins to allow for maximum degree of swing. Made in aluminum with 5 holes.

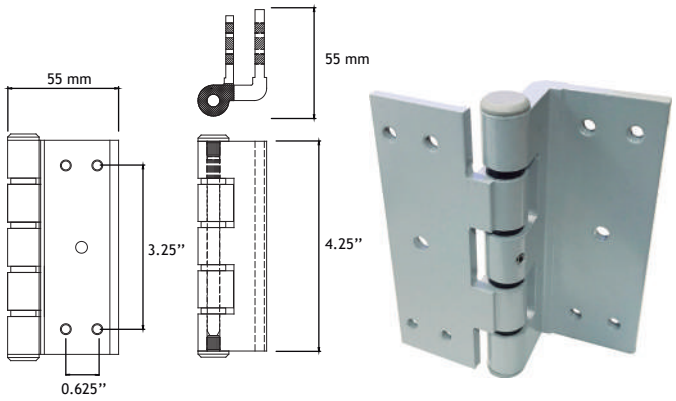

Bisagra puerta residencial

Residential hinge

Bisagras para puertas con marco/hoja a partir de 40 mm. Se puede fijar sobre aluminio, hierro o madera. Fijación directa al perfil o hoja mediante tornillos. Deja una separación de 4,5 mm entre el marco y la hoja. Reversible y fabricada en aluminio.

Hinges for frame / leaf doors from 40 mm. It can be fixed on aluminum, steel or woodDirect fixing to the profile or leaf with screws. Leave a 4.5mm gap between frame and sash. Reversible and manufactured in aluminum.

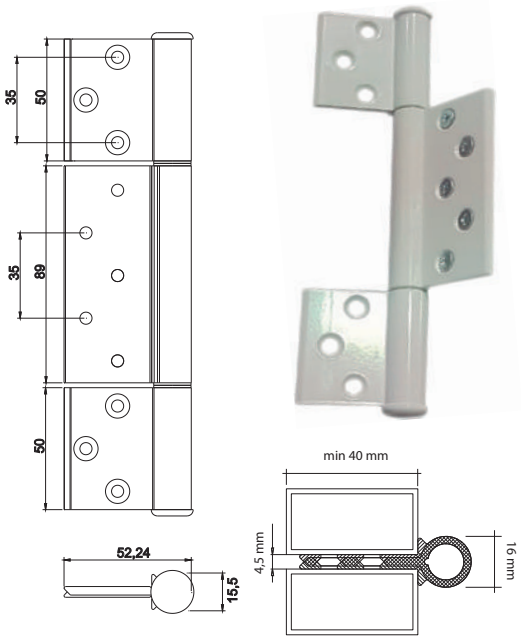

IDh
Innovación y
Desarrollo de herrajes

Lift & slide

Corredera elevable

PANORAMA HS 300

1. CARACTERÍSTICAS GENERALES.
General features

2. SUAVIDAD PARA DESPLAZAR GRANDES DIMENSIONES
Delicacy for large sizes

3. LA PROTECCIÓN DE LOS USUARIOS
Users security

4. DESLIZAMIENTO DE CALIDAD
quality performance

5. ELEMENTOS Y CONFIGURACIONES
Components and configurations

6. VERSIONES
Versions

Corredera elevable

PANORAMA HS 300

Herraje para correderas de elevadas cargas

Características generales

El sistema corredera-elevable HS 300 permite la apertura sin esfuerzo de puertas y/o ventanas de 300 kg con el herraje estándar y de hasta 350 kg con la aplicación de carros suplementarios . El diseño está basado en el principio de Arquímedes, por el que se hace palanca sobre el peso de la hoja mediante una leva, minimizando el esfuerzo aplicado para su movimiento.

"Se pueden lograr anchos de hoja de hasta 3.350mm."

IDh Innovación y Desarrollo de herrajes

Corredera elevable

PANORAMA HS 300

Características generales

Fácil instalación

El sistema se adapta a carpinterías de alumino, PVC y madera. El sencillo sistema de acoplamiento entre los carros y la cremona hacen del HS 300 /350 una corredera elevable muy fácil de ensamblar. Disponemos de una amplia gama de soluciones para adaptar el herraje al perfil del usuario. Si no encuentra la solución de calzos apropiada, nuestro departamento I+D+I le indicará rapidamente los elementos necesarios para su adecuada aplicación. Fabricamos en gran variedad de acabados y colores con certificaciones de calidad anticorrosión que superan las 480 horas en cámara de niebla salina.

"ELEVABLE HS 300 permite la aplicación de gomas de estanqueidad en lugar de cepillos"

Máxima estanqueidad

El sistema está especialmente diseñado para ventanas y puertas correderas de gran peso que requieran una gran estanqueidad. Permite alcanzar los máximos valores de estanqueidad en un cerramiento de hojas correderas ya que es posible aplicar gomas en todo su perímetro en lugar de los cepillos tradicionales. El uso de gomas no impide un deslizamiento muy suave de la hoja aunque sea de grandes dimensiones ya que antes de ponerse en movimiento, la hoja se eleva evitando cualquier rozamiento.

"ELEVABLE HS 300 permite regular el caudal de ventilación del cerrameinto con SEGURIDAD"

Seguridad y control de ventilación

Ofrece un excelente nivel de seguridad gracias a las propiedades del latón utilizado para sus puntos de cierre. Incorpora un grampón para poder ventilar la estancia manteniendo la seguridad en el cierre. La manilla está preparada para la incorporación de un cilindro europeo que permite bloquear el movimiento del mecanismo si se desea utilizar el cerramiento como puerta de salida de la construcción.

El caudal de ventilación es regulable y dependerá de la posición de cierre adoptada. El diseño de la manilla combina elegancia, fiabilidad, robustez y seguridad.

IDh
Innovación y Desarrollo de herrajes

Corredera elevable

PANORAMA HS 300

Suavidad para desplazar grandes dimensiones

CARACTERISTICAS

La manilla de diseño combina fiabilidad, robustez, seguridad y ligereza en un desarrollo muy bien concebido. La elegancia que ofrece se fusiona perfectamente con cualquier ambiente de interiores.

El uñero, con líneas rectas, está diseñado para maximizar la cavidad interior, haciéndolo un complemento cómodo y funcional.

Arquid **Quad**

ESPECIFICACIONES

Manilla fabricada en aluminio y con sistema de ballestas que garantiza 25.000 ciclos de funcionamiento. Cuadradillo de 10mm. disponible con entrada de cilindo.

Uñero realizado en aluminio.

OPCIONES DE INSTALACIÓN

Manilla
+
uñero

Manilla para cilindro
+
uñero

Manilla para cilindro
+
manilla

Manilla para cilindro
+
Manilla para cilindro

IDh
Innovación y Desarrollo de herrajes

Corredera elevable

PANORAMA HS 300

Protección de los usuarios

Suavidad en el movimiento

Muelle mecánico

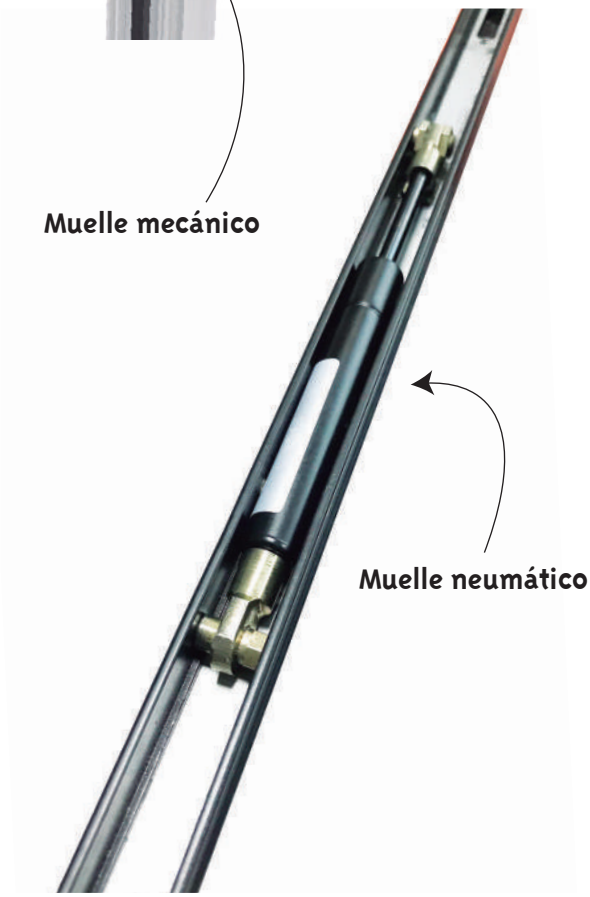

Muelle neumático

CARACTERISTICAS

Nuestro sistema para correderas elevable es muy seguro. Debido a las altas cargas de algunas hojas, debemos proteger a los usuarios, sobre todo a los más pequeños y para ello controlamos el retorno de la manilla con la instalación de dos muelles. el muelle neumático evita principalmente el retroceso brusco de la manilla, aportando por lo tanto mayor seguridad.

ESPECIFICACIONES

Muelle mecánico:

- Facilita la elevación y amortiguación del sistema.

Muelle neumático:

-

IDh Innovación y Desarrollo de herrajes

Corredera elevable

PANORAMA HS 300

Deslizamiento de calidad

Carro principal

Carro secundario

Carros suplementarios

CARACTERISTICAS

Carros diseñados específicamente para soportar muy elevadas cargas. Hasta 350 kgs. por hoja (incluyendo carros suplementarios).

Permite su aplicación en sistemas de aluminio, PVC y madera, debiendose tener en cuenta las especificaciones particulares de cada fabricamente de perfiles.

Incorpora un tetón de bloqueo para facilitar la instalación del herraje.

Ensayo de durabilidad según normativa superado en 25.000 ciclos.

Excelente resistencia anticorrosión según norma UNE EN 1670, con más de 480 h en cámara de niebla salina.

ESPECIFICACIONES

Ruedas de carros con rodamientos de bolas en acero inoxidable.

Elementos de transmisión de acero inoxidable AISI 304. Tornillería de acero inoxidable calidad A2.

Carcasa de zamak con cataforesis negra (tratamiento protector anticorrosión), superando en más de 480 horas el grado 5 (excepcionalmente alta resistencia a la corrosión) de la norma UNE EN 1670.

Corredera elevable

PANORAMA HS 300

Composición de elementos

1. Manilla+bulón 10 mms.
2. Uñero
3. Juego de carros (principal + secundario)
4. Cremona
5. Muelle mecánico
6. Muelle neumático
7. Grampón microventilación
8. Kit Bulón de cierre
9. Tope de hoja corredera
10. Varilla conexión
11. Soporte varilla conexión
12. Juego carros suplementarios

Kit calzos 3 puntos

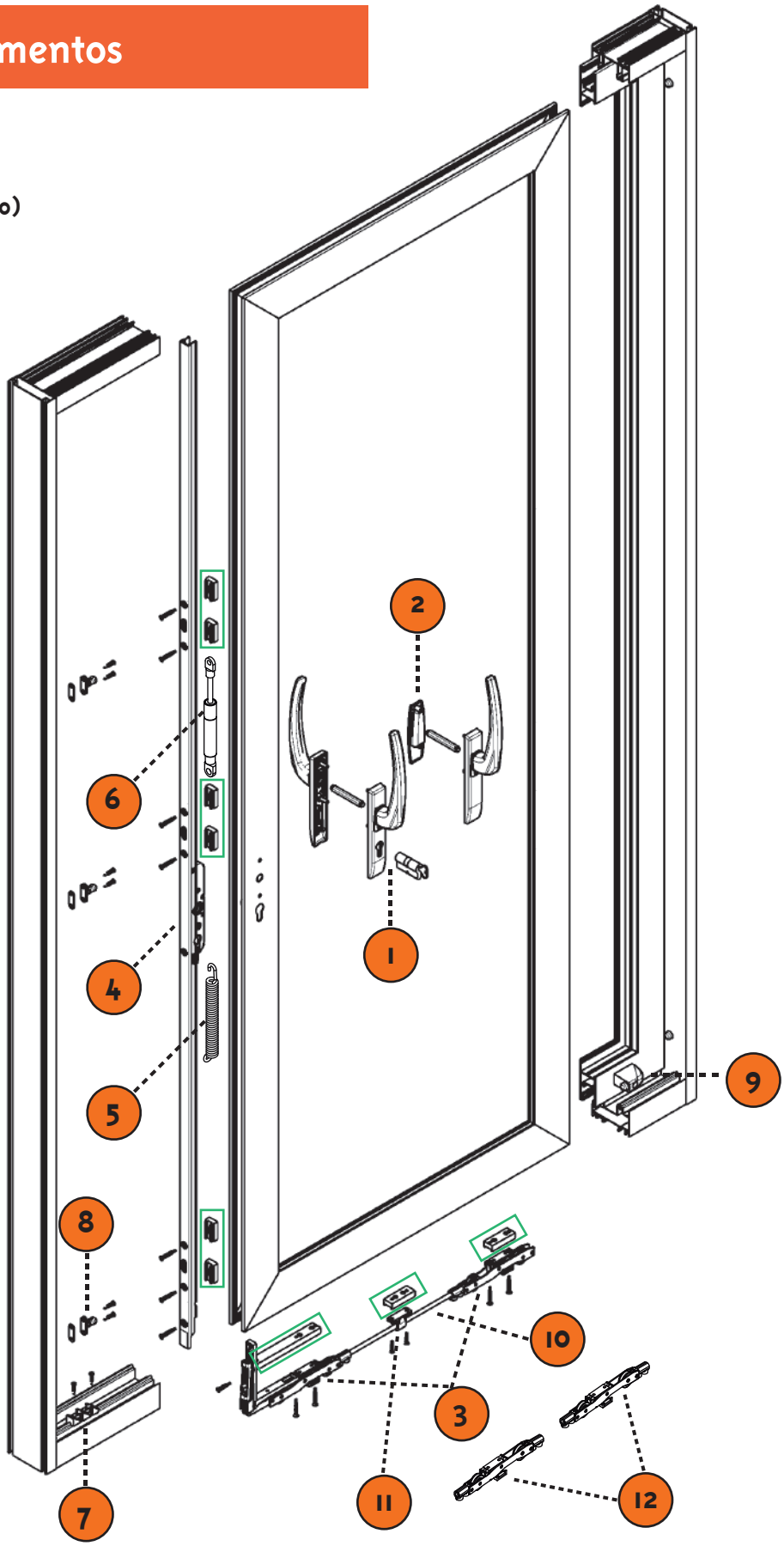

IDh
Innovación y
Desarrollo de herrajes

Configuraciones

SEGURIDAD ANTIEFRACCIÓN

(1) El sistema Corredera Elevable de IDh contiene múltiples puntos de cierre que hacen que la ventana sea más segura ante un intento de robo o vandalismo. Puede llegar a Clase 2 (WK2) según la DIN EN1627-1630.
(2) La manilla tiene posibilidad de colocación de un bombillo de seguridad o estándar.
(3) El grampón de aireación añade un punto de cierre inferior adicional en modo cerrado y permite una rendija de ventilación segura que impide el intruismo.

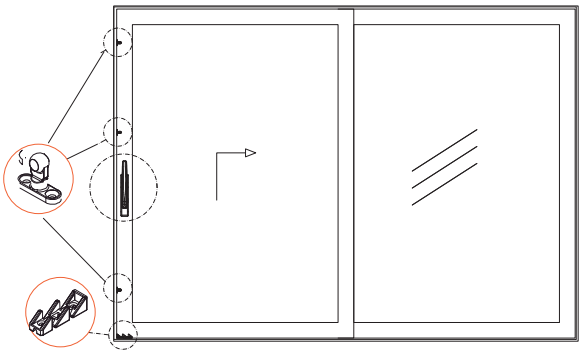

MODO VENTILACIÓN

Con el grampón de aireación conseguimos colocar la hoja en posición de ventilación. La hoja se coloca en modo seguro ya que seguimos manteniendo el enclavamiento en la zona inferior del marco.

ESQUEMA SEPARACION HOJAS

CONFIGURACIONES DE APERTURA

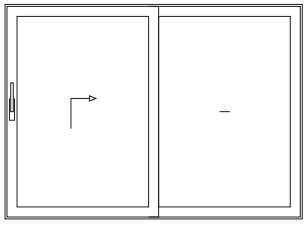

Tipología 1
Hoja corredera elevable - Hoja fija

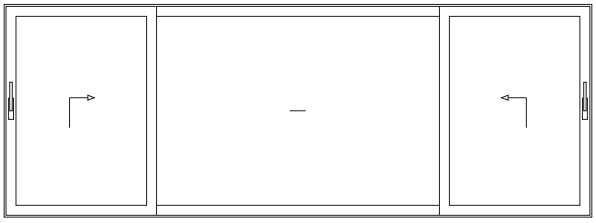

Tipología 3
2 Hojas correderas elevables - Hoja fija central

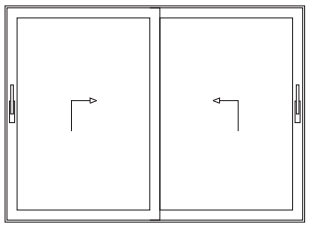

Tipología 2
2 Hojas correderas elevables

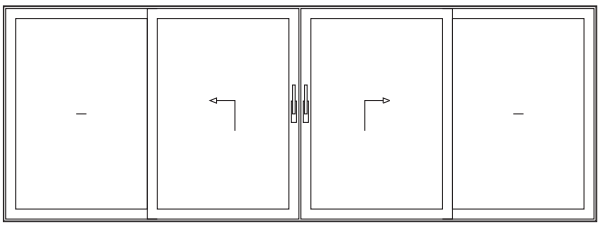

Tipología 4
2 Hojas correderas elevables - 2 hojas fijas laterales

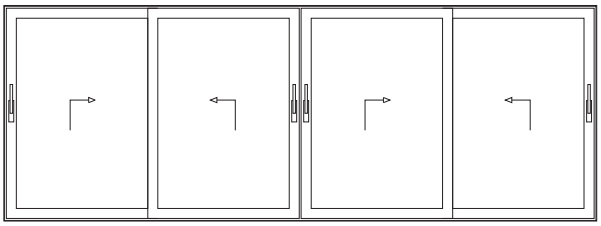

Tipología 5
4 Hojas correderas elevables

PANORAMA HS 300

Versiones

Nuestro sistema de corredera elevable tiene dos versiones, una que soporta 300 kgs/hoja y otra de 350 kgs/hoja utilizando carros suplementarios. Nuestras versiones usan una tipología de cremona de longitud variable para adaptarla a los diferentes tipos de hoja pudiendo incluir 2 o 3 puntos de cierre. Todas ellas tienen una entrada de 27,5 mm.

Además nuestros sistemas se adaptan en cámaras desde 16 a 42 mm, pudiendo satisfacer las necesidades de nuestros clientes.

Todos nuestros sistemas de manillas introducen la opción de ponerle o no bombillo de cierre y de poder compaginarlas con uñeros.

Version 300 kg

Ancho de la hoja	**700 mm - 2.350 mm**
Altura de la hoja	**810 mm - 2.7300 mm**
Peso máximo de la hoja	**300 kgs**
Kit de Carros	**HS300-KB0**

Version 350 kg

Ancho de la hoja	**1100 mm - 2.350 mm**
Altura de la hoja	**810 mm - 2.7300 mm**
Peso máximo de la hoja	**350 kgs**
Carros	**HS300-KB0 + 2 ud. RU-350HS**

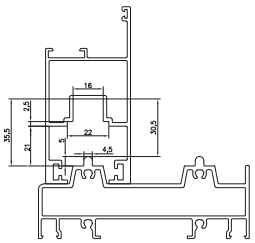

Cámara 16-30

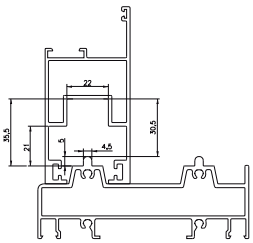

Cámara 22-30

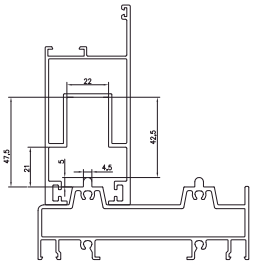

Cámara 22-42

Elementos principales

HS300-KB0 Kit base elevable HS 300

Kit base compuesto por el juego de carros principal y secundario. Con capacidad para soportar hasta 300 kg/hoja.

HS300-KB1 Kit base elevable HS 300 Manilla + Uñero

Kit base compuesto por:
- Juego de carros principal y secundario.
- Manilla HS
- Bulón
- Uñero

HS300-KB2 Kit base elevable HS 300 Manilla Doble

Kit base compuesto por:
- Juego de carros principal y secundario.
- Manilla HS para bombillo (2 uds)
- Bulón

CR Cremona Corredera Elevable

Cremona que permite transmitir la funcionalidad del sistema elevable entre la manilla y los carros. Existen varios modelos de distintas dimensiones.

	ALTO DE HOJA		PUNTOS CIERRE
	MINIMO	MAXIMO	
CR 1190 E27	810	1250	2
CR 1770 E27	1180	1830	2
CR 2270 E27	1830	2330	3
CR 2670 E27	2080	2730	3

VA HS Varilla conexión

Varilla cuya función es transmitir el movimiento entre los distintos carros del sistema, para así producir la elevación de la hoja. Disponible en varias longitudes.

	ANCHO DE HOJA	Longutud varilla
VA1850HS	1.851 - 2.350 mm	1.850 mm
VA3300HS	2.351 - 3.300 mm	3.300 mm

Elementos principales

KT250 Kit Calzos 3 puntos

Kit de calzos diseñados a medida para cada sería que permite la correcta fijación de la cremona y carros a los perfiles de la hoja. Incluye calzos para 3 puntos de cierre.

MU0150 Muelle mecánico

El muelle mecánico ayuda a elevar la hoja con menos esfuerzo y permite una mejor amortiguación del sistema al accionarse. Se recomienda su uso a partir de 150 kgs.

HS250BU Kit Bulón de Cie

Punto de cierre que, gracias a alas propiedades del latón utilizado, al tratamiento superficial, y combinado con el diseño de la cremona, ofrece un excelente nivel de seguridad del cerramiento.

HS300-MU Muelle neumático

El muelle neumático evita principalmente el retroceso brusco de la manilla, aportando por lo tanto mayor seguridad. Evita que realicen grandes esfuerzos para accionar la manilla dotando de mayor suavidad al sistema.

Elementos opcionales

RU-350HS Carro suplementario corredera elevable

Carro suplementario que aporta una capacidad de soporte extra al sistema elevable. Con la utilización de 2 uds. del RU-350HS es posible alcanzar pesos de hoja de hasta 350 kgs.

RU-252HS Calzos de hoja fija

Calzos de hoja para cuando ésta debe cumplir la función de un fijo. Coloca la hoja en posición de cierre, manteniendo activos todos los elementos de estanqueidad y permeabilidad de la carpintería.

HS250MK1 Grampón de microventilación

Grampón de ventilación que permite ventilar la estancia manteniendo la seguridad en el cierre. El caudal de ventilación es regulable, y depende de la posición de cierre adoptada: 2,5mm, 5mm o 7,5mm.

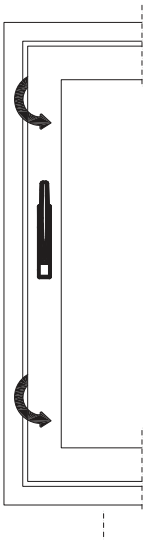

TP250 Tope de hoja

Tope de hoja para evitar que en el modo de máxima apertura, la hoja pueda golpear la manilla. Incluye tapón de caucho para proteger el perfil.

Garantía

Warranty

Español

IDh certifica que todos sus productos están exentos de defectos de fabricación, de mano de obra y materiales para unas condiciones de uso, servicio y mantenimiento regulares durante un período de vida útil del edificio en el que se instaló originalmente el producto.

La garantía que IDh ofrece no cubre los defectos o daños derivados de una instalación incorrecta, una aplicación incorrecta, la falta o el incorrecto mantenimiento, almacenamiento inadecuado, envío y manejo defectuoso, desgaste normal, uso indebido, abuso, accidente, servicio no autorizado, o uso con productos no compatibles.

La responsabilidad de IDh bajo esta garantía, se limitará a la reparación o reemplazo de cualquier producto o componente que sea defectuoso para el comprador. La empresa, no cubrirá los costos de retirar y reinstalación de productos, envío y flete, gastos requeridos para devolver el producto, o cualquier otro daño accidental o putual relacionado con dicho producto.

Por lo tanto no se hará cargo de daños causados por retrasos en rendimientos. La responsabilidad de IDh con el comprador se limita al precio pagado por los productos específicos y que han sido proporcionados por nuestra compañia.

Asímismo el comprador acepta de esta forma que ninguna reclamación podrá elevar el precio de venta del producto.

La notificación por escrito de un producto que se considere defectuoso según lo cubierto por esta garantía debe enviarse por correo electrónico a IDh, Innovación y desarrollo de Herrajes, al e-mail clientes@id-desarrollo.es dentro de los 40 días posteriores al descubrimiento de los supuestos defectos, y debe incluir el nombre y dirección del comprador, identificación del producto y breve descripción del defecto. Al recibo de tal en el aviso, IDh informará al comprador a dónde enviar dicho producto, con los gastos de envío prepagos, para su examen. En caso de que tal examen revele un defecto cubierto por esta garantía, la Compañía, a su propia discreción, reparará o reemplazará el producto , emitiendo un cargo que compredérá sólo el transporte.

English

IDh certifies that all its products are exempt from defects in manufacturing, labor and materials for conditions of regular use, service and maintenance for a period of the useful life of the building in which it was originally installed.

The guarantee that IDh offers does not cover the defects or damages derived from an incorrect installation, an incorrect application, the fault or the incorrect one. maintenance, inadequate storage, shipping and handling, normal wear and tear, misuse, abuse, accident, unauthorized Service, or use with unauthorized products or parts.

IDh's responsibility under this warranty will be limited to repair or replacement of any product or component that is defective to the original purchaser of the Company. The company, as covered by these limited guarantees, will not cover the costs of removal and reinstallation of products, shipping and freight expenses required to return the product, or any other related incidental or punitive damages.

Therefore, it will not be responsible for damages caused by delays in performance. The responsibility of IDh with the buyer is limited to the price paid for the specific products and that have been provided by our company.

Likewise, the buyer accepts in this way that no claim may raise the sale price of the product.

Written notice of a product believed to be defective as covered by this warranty should be emailed to IDh, Innovation and Development of fittings, at clientes@id-desarrollo.es within 40 days from the discovery of the alleged defects, and should include the purchaser's name and address, identification of the product, and brief description of the defect. Upon receipt of such notice, the Company will inform the purchaser where to ship such product, shipping charges prepaid, for examination. In the event such examination reveals a defect covered by this warranty, the Company will, at its own option, repair or replace the product, and return it or the replacement to the purchaser, with charge only for transportation.

Scan to discover!
View in digital format

Notas:

IDh
Innovación y
Desarrollo de herrajes

Contacto

Innovación y Desarrollo de herrajes

Políngono Industrial La Isla
C/ Torre de los herberos, 24
41700 - DOS HERMANAS - SEVILLA - SPAIN
www.herrajesidh.com

Mail: info@id-desarrollo.es
Telf: +34 955 66 17 28
Fax: +34 955 66 18 90
Skype: jgleone

IDh

Innovación y
Desarrollo de herrajes

desde 1992

www.herrajesidh.com

Scan to discover!
View in digital format