IDh
Innovación y
Desarrollo de herrajes

CB550

Cierre embutido sin tornillos
Clipping Mortise Lock

Aplicaciones-Applications

Carpintería corredera estándar o perimetral de puerta que admite cajeado de 185x20. Función 2 en 1: convertible de sin condena a con condena retirando el muelle trasero.
Sliding standard or parametrical windows with 185x120 milling. 2 in 1: Convertible from automatic to manual latch.
Para series corrediças standard y perimetrais de janelas con moagem 185x20. 2 en 1: Conversivel de recuperaçao automática a manual.

TÜV

Características-Features

Cierre embutido sin tornillos visibles, de montaje rápido mediante clipado sobre el perfil. Incluye sistema de seguridad antilevantamiento para mantener la puerta cerrada.
Fabricado en aluminio extruido, con gatillo regulable antideslizante.
Muy versátil, una sola referencia para cubrir cuatro opciones.
Mortise lock with no visible screws, quick assembly by clipping on the profile. made extruded aluminium, with non sliding hook.
Very versatile, it covers four options.
Fecho de embutir sem parafusos visíveis. Rapido montagem con clip.
Feito en aluminio extruído, com gatilho regulável anti-deslizante.
Muito versátil, mismo fecho para 4 opçoes.

	Estándar	Perimetral
Con Condena	✓✓	✓✓
Sin Condena	✓✓	✓✓

Mecanizado-Milling

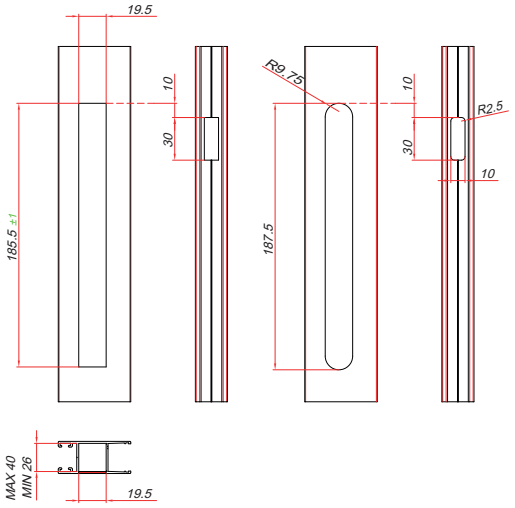

Dimensiones

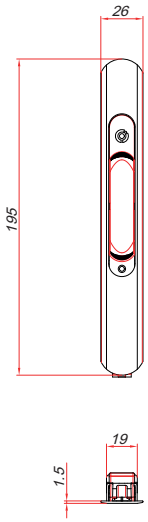

Microventilación/Micro-ventilation

Opcional - Optional - Opcional

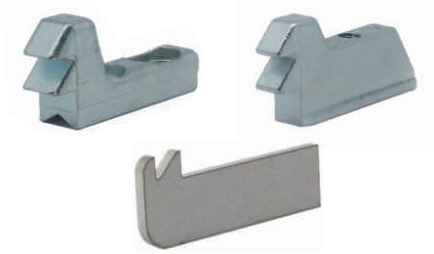

Código

CB550-X	Cierre embutido 500, con tornillos

Componentes

- Aluminio - Aluminium - Aluminio
- Zamak - Zinc Alloy - Zamak
- Poliamida - Polyamide - Poliamida

Acabados/colores-Finishing-Colours

LACADOS					ELECTROLÍTICOS		PVD	
0 Plata/Silver	6 Bronce/Bronze	7 Blanco/White	8 Negro/Black	9 RAL	0 ORO/GOLD	6 INOX	7 ORO/GOLD	8 INOX